KEYRON GLAT - 200

Keyron® er forbehandlet galvaniseret stål belagt i en kontinuerlig, højt automatiseret proces med en termoplastisk maling på 200µm. Keyron® anbefales til indendørs brug i aggressive og korrosive atmosfærer.

- Keyron® har et glat eller præget udseende
- Denne belægning tilbyder meget høj modstand mod hygrometri og kemiske angreb, især i indendørs miljøer
- Vi anbefaler, at du udfylder vores miljøspørgeskema for at vælge den korrekte tykkelse, 150 eller 200µm

Contact us

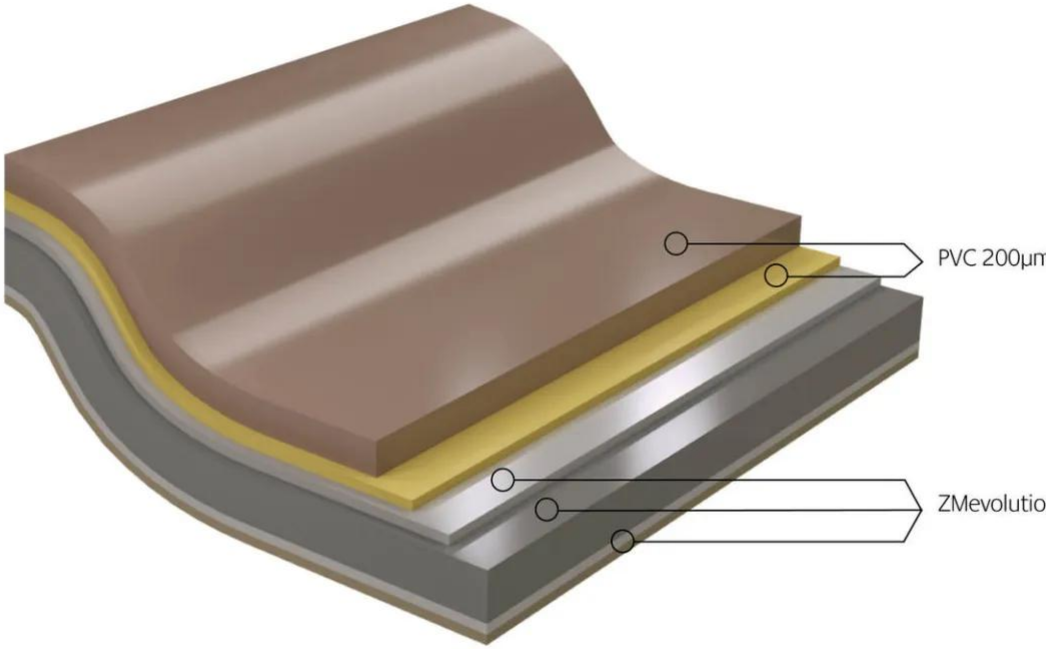

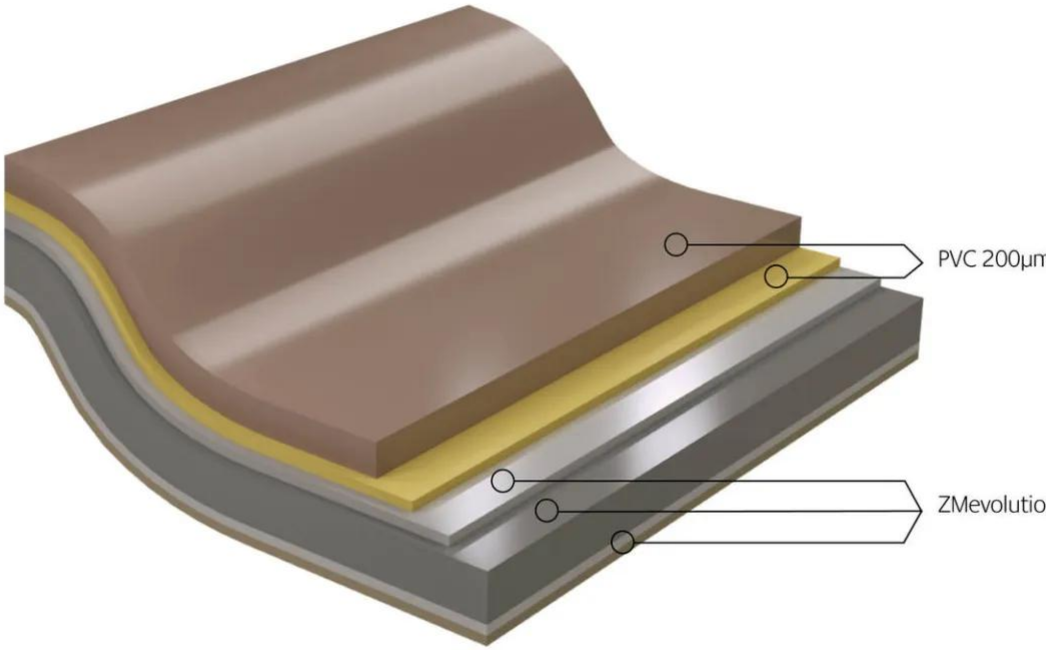

Egenskaber

Dokumenter

Anmod om oplysninger